MECCANO

2102

**1**

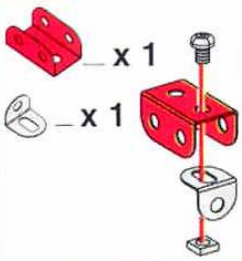


**2**

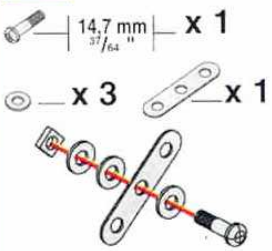


**3** 1 + 2 +

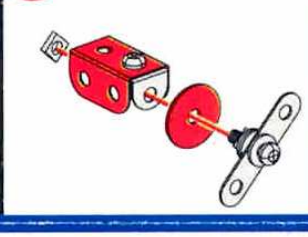


**4**

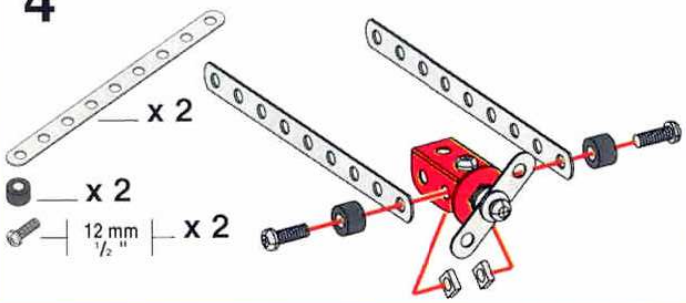


**5**

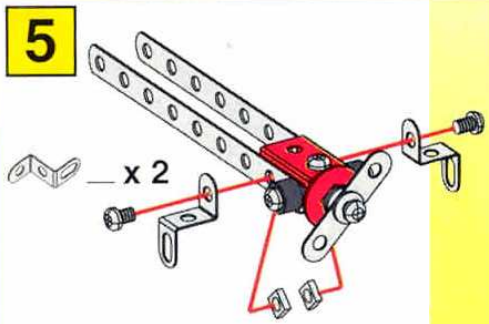


**6**

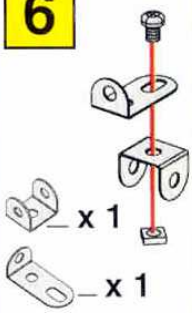


**7**

5 + 6

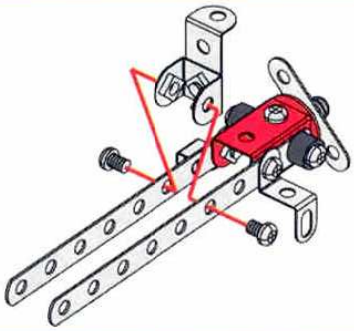

**8**

7 +

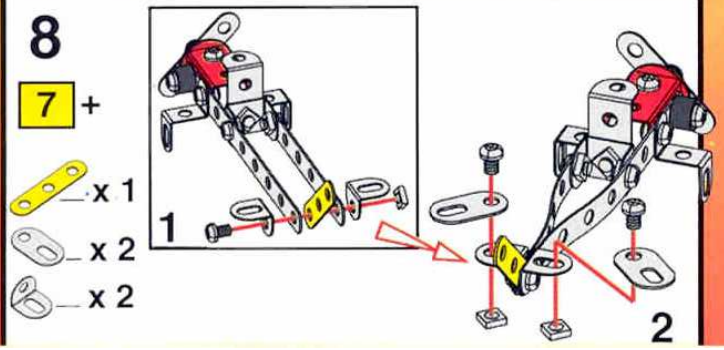


ERECTOR

2102 SCOUT PLANE

**1**

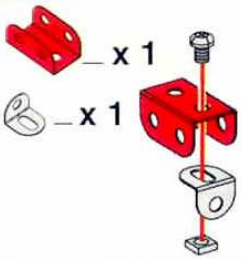


**2**

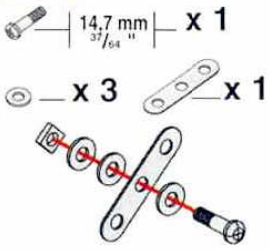


**3** 1 + 2 +

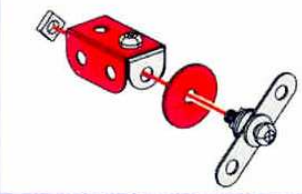


**4**

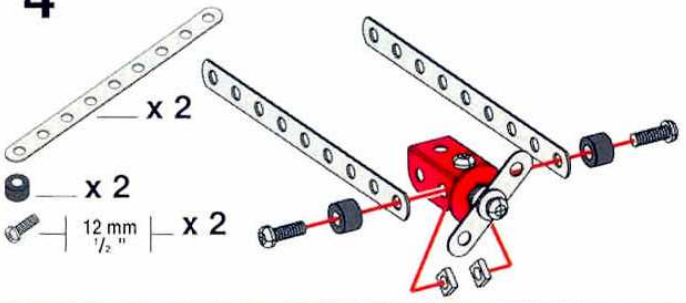


**5**

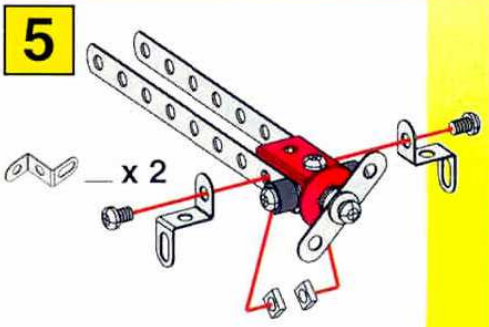


**6**

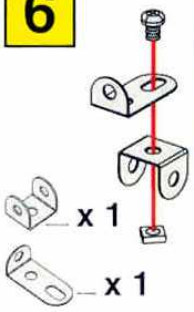


**7**

5 + 6

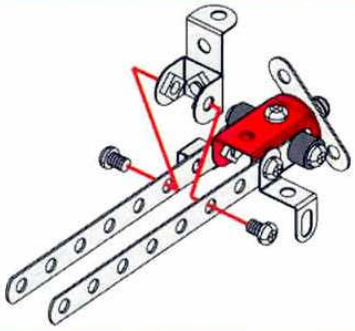

**8**

7 +

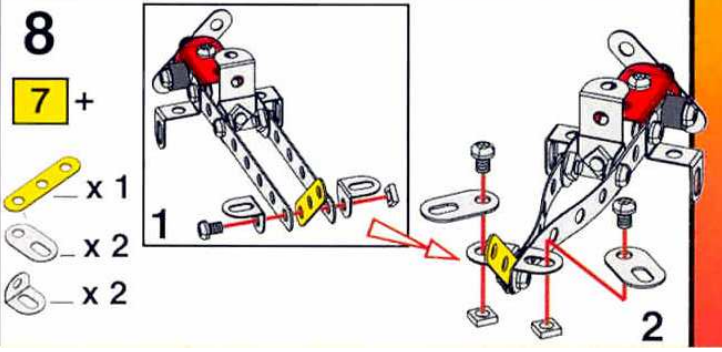

## 9

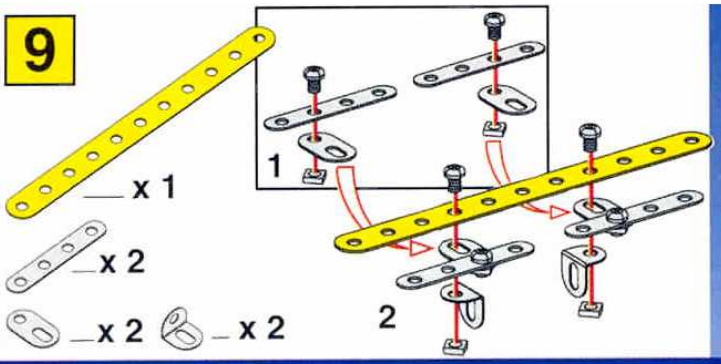


## 10

8 + 9

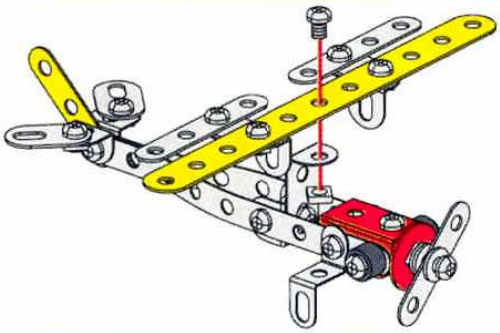

## 11

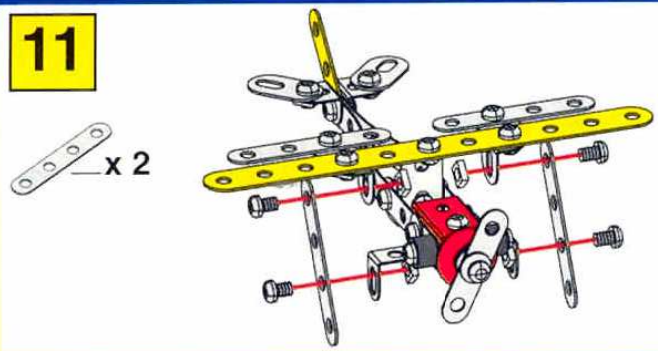


## 12

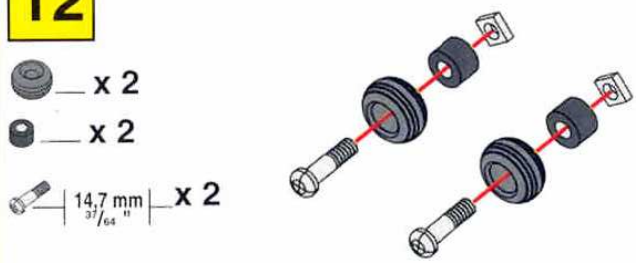


## 13

11 + 12

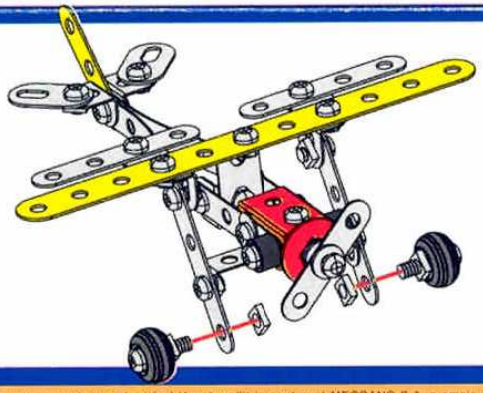

Many of the models and component parts are unique and original designs which are the property of MECCANO S.A. They are protected by national legislation as industrial designs, trademarks and/or copyrights throughout many countries. For detailed information, please contact MECCANO S.A.
De nombreux modèles et pièces sont des créations originales, propriétés de MECCANO S.A. et sont protégés par les législations nationales sur les dessins et modèles, marques et/ou droits d'auteurs. Pour toute information, merci de contacter : MECCANO S.A.
Zahlreiche Modelle und Teile sind Erfindungen und Eigentum der Firma MECCANO S.A. Sie sind durch Inland-Gesetze über Zeichnungen und Modelle sowie Warenzeichen und/oder Urheberrechte geschützt. Für zusätzliche Auskünfte wenden Sie sich bitte an : MECCANO S.A.
Numerosi modelli e pezzi sono creazioni originali, proprietà della MECCANO S.A. e sono protetti dalle legislazioni nazionali sui disegni e modelli, marche e/o diritti d'autore. Per qualsiasi informazione, vogliate prendere contatto con : MECCANO S.A.
Många modeller och delar bildar en unik och originell formgivning vilken är MECCANO S.A. egendom. Dessa modeller och delar är skyddade genom lagstiftning såsom industriell formgivning, varumärke och/eller upphovsmanrätt i ett flertal länder. För mer detaljerad information, var vänlig och kontakta MECCANO S.A.
Vore mange modeller og dele er originale fremstillinger og ejes af MECCANO S.A. Tegninger, modeller, fabrikationsmærker og ophavsret er lovbeskyttede i hvert land. Ydergligere oplysninger kan fås hos : MECCANO S.A.
Useat mallit ja osat ovat MECCANO S.A.:n omaisuutta olevaa suunnittelua. Useat mallit osat ovat laita suojattua teollista muotoilua, tavaramerkkejä ja/tai kopioinnoikeuksia useissa maissa. Tuotemerkki MECCANO on MECCANO S.A.:n omaisuutta oleva rekisteröity tavaramerkki, jonka käyttö ilman lupaa on kielletty. Lisätietoja varten ottakaa yhteyttä MECCANO S.A.
Numerosos modelos y piezas son creaciones originales, propiedades de MECCANO S.A. y son protegidos por las legislaciones nacionales en lo que concierne a los dibujos y modelos, marcas y/o derechos de autor. Para cualquier información, sírvase ponerse en contacto con : MECCANO S.A.
Veel modellen en onderdelen zijn een uniek en origineel ontwerp, hetgeen eigendom van MECCANO S.A. is. Deze modellen genieten bescherming als industrieel ontwerp, handelsmerk en/of copyright in talloze landen. Voor uitgebreide informatie, s.v.p.contact opnemen met MECCANO S.A.
Numerosos modelos e peças são criações originais, propriedades de MECCANO S.A. e são protegidos pelas legislações nacionais segundo os desenhos, os modelos, as marcas e/ou os direitos autorais. Para qualquer informações, queira contactar MECCANO S.A.
モデルならびに部品は、その多くがメカノ社所有のオリジナルデザインで、意匠・商標および／または著作権に関する国内法によって保護されています。詳細については、メカノ社（MECCANO S.A.）までお問い合わせ願います。
Πολλά μοντέλα και ανταλλακτικά είναι αυθέντικα, ιδιοκτησία της MECCANO A.E. και προστατευόντα από τις εθνικές νομοθεσίες για τα μοντέλα, τις μάρκες ή τα δικαιώματα συγγραφέως. Για κάθε πληροφορία παρακαλώ απευθυνθείτε στην MECCANO A.E.

MECCANO
MECCANO S.A. 95 bis, rue Bellevue
92100 Boulogne-Billancourt - FRANCE

## 9

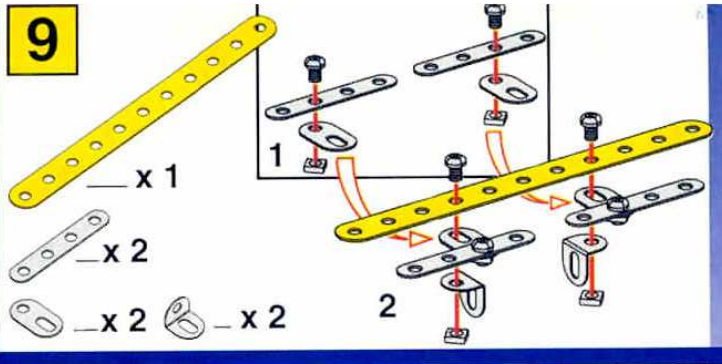


## 10

8 + 9

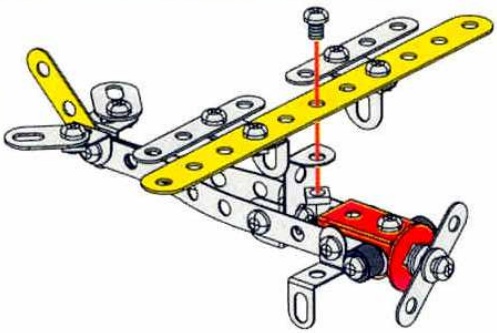

## 11

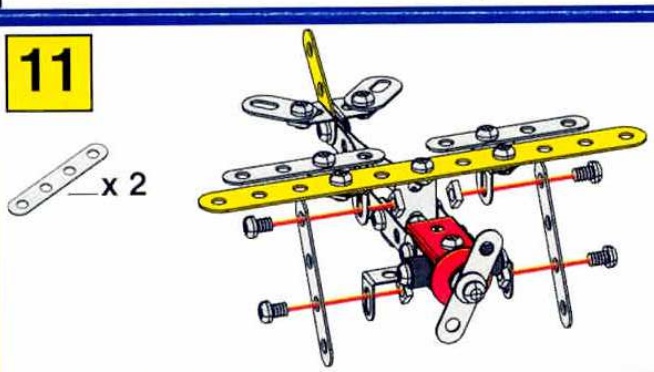


## 12

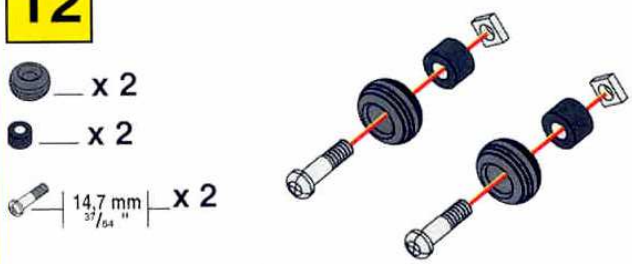


## 13

11 + 12

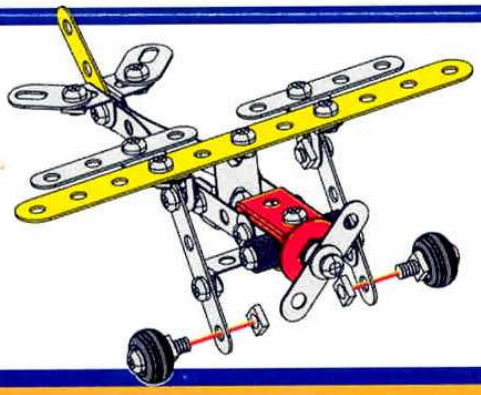

ERECTOR®

Distributed by MECCANO® inc.
1675 Broadway
New York, NY 10019

ERECTOR ® instruction booklets are solely to assist in construction of sets. MECCANO, Inc. shall have no responsibility for : **I.** Failure to follow instructions. **II.** Use of parts for any purpose other than as specified in the instruction booklets. **III.** Any alteration of any parts or components.

**ERECTOR ® and MECCANO ® are exclusive trademarks of Meccano S.A.**
**© 1994 Meccano S.A. Made in France by MECCANO Avenue de Saint Exupéry, 62100 CALAIS.**